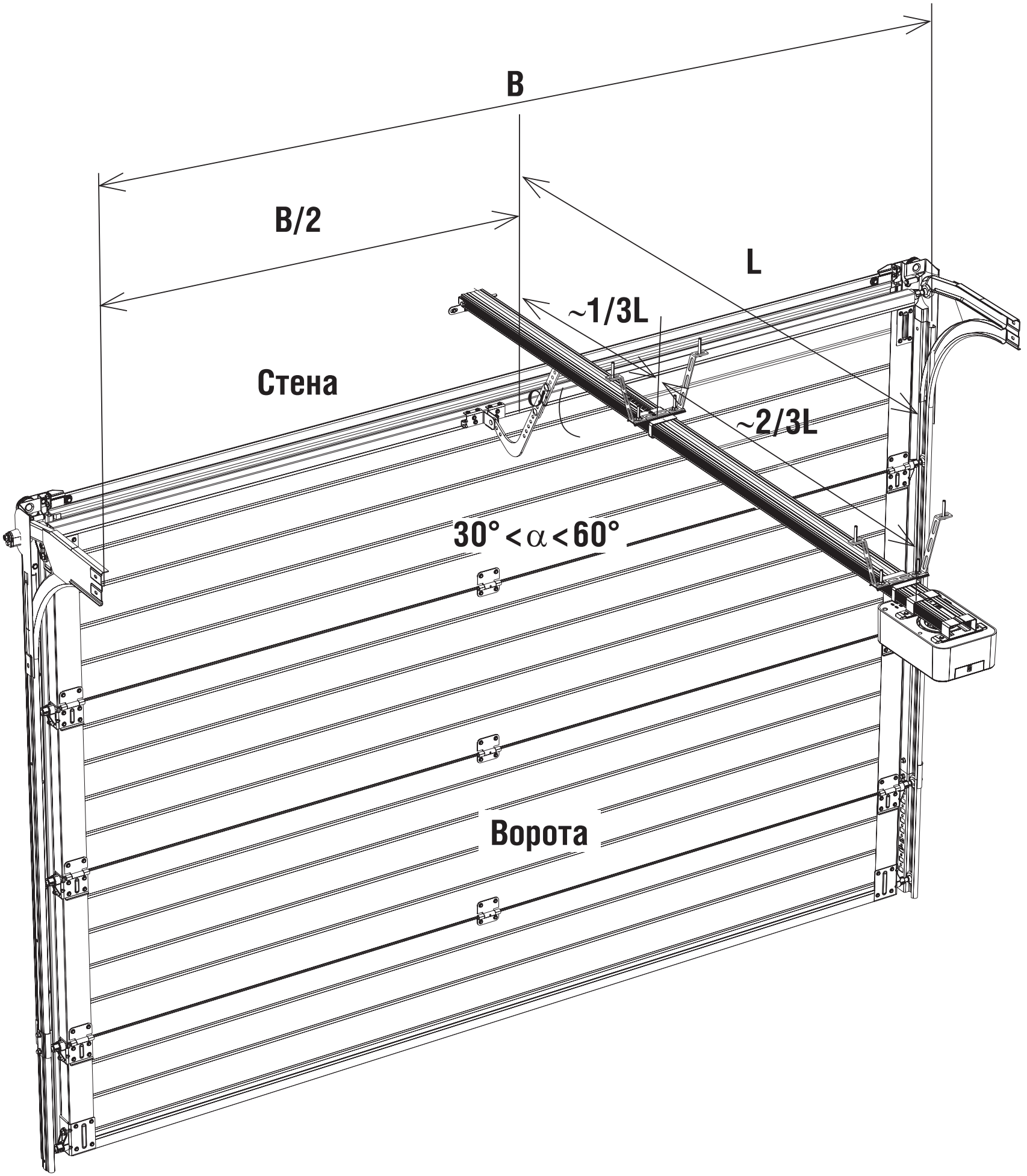
B
B/2
L
~1/3L
Стена
~2/3L
30° < α < 60°
Ворота